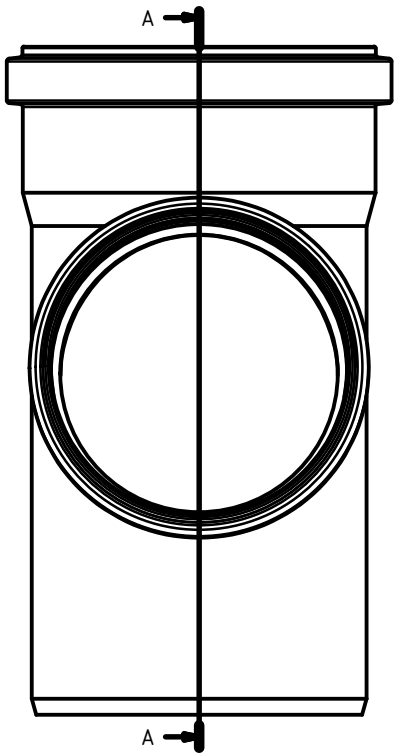

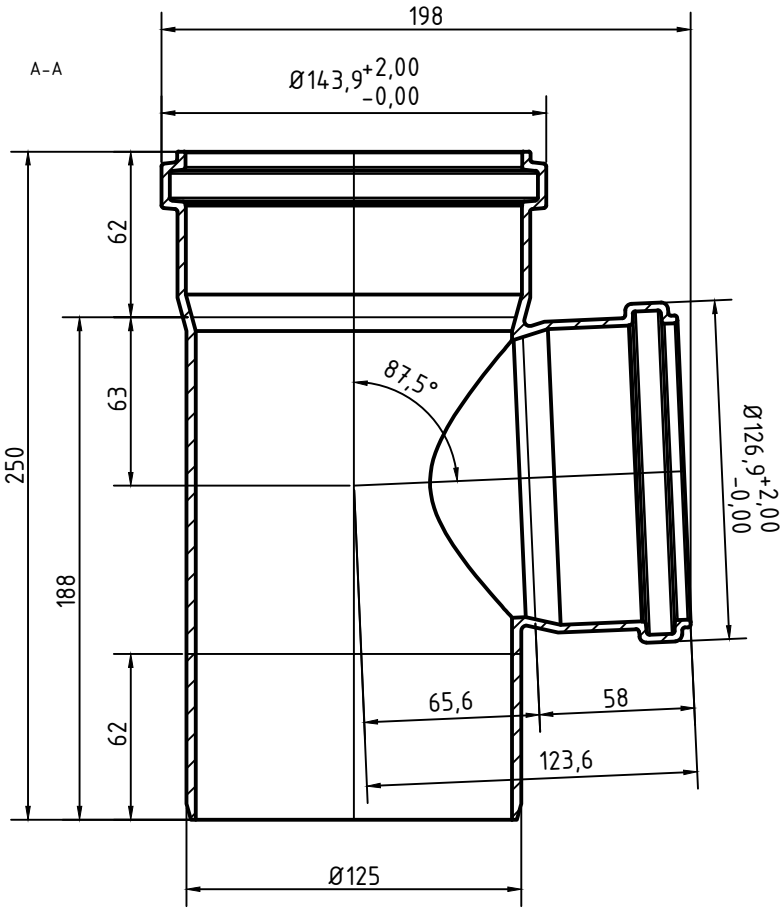

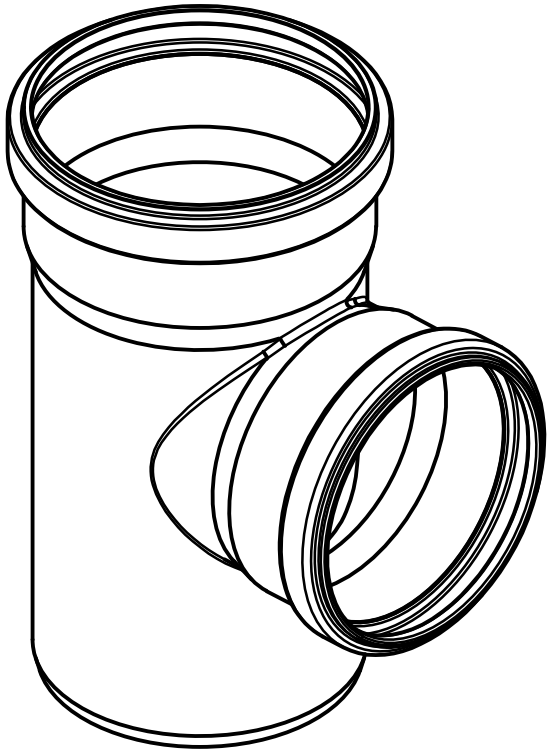

Ostendorf Kunststoffe	Maße nach DIN EN 1401	Art.Nr.: 221410	MAßSTAB1:1
		Material: PVC-U	
Gezeichn. 17.03.2017 A.SCHMEDES		KG-System	
Kontroll.			
Status / Änderungen / Datum / Name / Norm		KGEA Abzweig DN70D 12/110/87°	1 Blattgröße

Gebr. Ostendorf Kunststoffe GmbH
Rudolf-Diesel-Str. 6-8
D-49377 Vechta
verkauf@ostendorf-kunststoffe.com
www.ostendorf-kunststoffe.com

Schutzvermerk nach DIN ISO 16016 beachten!